Artikel-Nr. / *Item No.*	Beschreibung / *Description*	Farbe / *Color*
75719	TRA USB 45W 2 Port 1xC PD/1xA QC GaN 90 sw	schwarz / black
75720	TRA USB 45W 2 Port 1xC PD/1xA QC GaN 90 ws	weiß / white

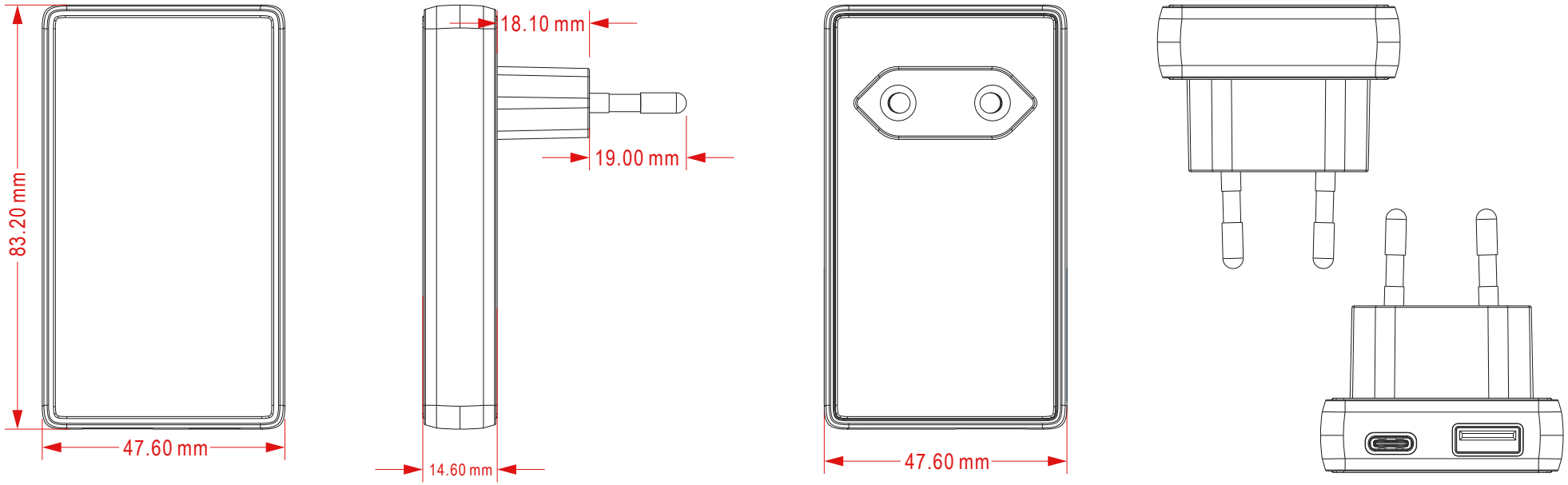

USB-C™ PD GaN Dual-Schnellladegerät 90° Flat (45 W)

- Extrem platzsparend: Kaum tiefer als eine Fußleiste – ideal für enge Räume wie hinter Möbeln.
- Leistungsstark: 45 W USB-C™-Anschluss für Smartphones bis kleine Notebooks.
- GaN-Technologie: Effizientes, schnelles Laden in kompakter Bauweise.
- Power Delivery: Automatische Anpassung der optimalen Ladeleistung.
- Zwei USB-Ports: Praktisch für Reisen – nur ein Ladeadapter nötig.
- Breite Kompatibilität: Für Smartphones (Apple, Samsung, Xiaomi, Huawei, LG) und Tablets (iPad, Galaxy).
- Sicheres Laden: Schutz vor Überstrom, Überladung und Überhitzung.

USB-C™ PD GaN Dual Fast Charger 90° Flat (45 W)

- *Extremely space-saving: Hardly deeper than a baseboard – perfect for tight spaces like behind furniture.*
- *Powerful performance: 45 W USB-C™ port for smartphones and small notebooks.*
- *GaN technology: Efficient, fast charging in a compact design.*
- *Power Delivery: Automatically adjusts optimal charging power.*
- *Two USB ports: Convenient for travel – only one charger needed.*
- *Wide compatibility: Works with smartphones (Apple, Samsung, Xiaomi, Huawei, LG) and tablets (iPad, Galaxy).*
- *Safe charging: Protection against overcurrent, overcharging, and overheating.*

Änderungen			Datum	Name	Bezeichnung	Blatt
Datum	Name	gez.:	29.10.2025	fw	TRA USB 45W 2 Port 1xC PD/ 1xA QC GaN 90	1
		gepr.:	29.10.2025	fw		
		Norm:			Zeichnungs-Nr.:	von
		Änderungen vorbehalten / *Subject to change*			75719, 75720	2

technische Daten

Anschlüsse:	Eurostecker (Typ C, CEE 7/16) USB-A QC (Quick Charge) Buchse USB-C™ PD (Power Delivery) Buchse
Eingang:	100–240 V∼, 50/60 Hz, max. 2,0 A
Ausgänge:	
USB-C™ PD 1 / PD 2:	5,0 V⎓, 3,0 A, 15,0 W; 9,0 V⎓, 3,0 A, 27,0 W; 12,0 V⎓, 3,0 A, 36,0 W; 15,0 V⎓, 3,0 A, 45,0 W; 20,0 V⎓, 3,25 A, max. 65,0 W PPS: 3,3–20,0 V⎓, 3,0 A, max. 60,0 W
USB-A QC Ausgang:	4,5 V⎓, 5,0 A, 22,5 W; 5,0 V⎓, 4,5 A, 22,5 W; 9,0 V⎓, 3,0 A, 27,0 W; 12,0 V⎓, 2,5 A, 30,0 W; 20,0 V⎓, 1,5 A, max. 30,0 W
Ausgang PD 1 + PD 2:	45,0 W + 20,0 W (max. 65,0 W)
Ausgang PD 1 + QC:	45,0 W + 18,0 W (max. 63,0 W)
Ausgang PD 2 + QC:	5,0 V⎓, 1,5 A, 7,5 W + 5,0 V⎓, 1,5 A, 7,5 W (max. 15,0 W)
Ausgang (PD 2 + QC) + PD 1:	15,0 W + 45,0 W (max. 60,0 W)
Gesamtausgang:	max. 65,0 W
Durchschnittliche aktive Effizienz:	87,5 %
Effizienz bei geringer Last (10 %):	78,8 %
Leistungaufnahme ohne Last:	0,13 W
Max. Betriebstemperatur:	25 °C
Schutzart:	IP20
Schutzklasse:	II ⧈
Abmessungen:	84,5 × 40,5 × 38,0 mm
Gewicht:	ca. 126 g

technical specifications

Connections:	*Euro plug (Type C, CEE 7/16)* *USB-A QC (Quick Charge) socket* *USB-C™ PD (Power Delivery) socket*
Input:	*100-240 V∼, 50/60 Hz, 2.0 A max.*
Outputs:	
USB-C™ PD 1 / PD 2:	*5.0 V⎓, 3.0 A, 15.0 W; 9.0 V⎓, 3.0 A, 27.0 W; 12.0 V⎓, 3.0 A, 36.0 W;* *15.0 V⎓, 3.0 A, 45.0 W; 20.0 V⎓, 3.25 A, 65.0 max.* *PPS: 3.3-20.0 V⎓, 3.0 A, 60.0 W max.*
Output USB-A QC:	*4.5 V⎓, 5.0 A, 22.5 W; 5.0 V⎓, 4.5 A, 22.5 W; 9.0 V⎓, 3.0 A, 27.0 W;* *12.0 V⎓, 2.5 A, 30.0 W; 20.0 V⎓, 1.5 A, 30.0 W max.*
Output PD 1 + PD 2:	*45.0 W + 20.0 W (65.0 W max.)*
Output PD 1 + QC:	*45.0 W + 18.0 W (63.0 W max.)*
Output PD 2 + QC:	*5.0 V⎓, 1.5 A, 7.5 W + 5.0 V⎓, 1.5 A, 7.5 W (15.0 W max.)*
Output (PD 2 + QC) + PD1:	*15.0 W + 45.0 W (60.0 W max.)*
Total output:	*65.0 W max.*
Average active efficiency:	*87.5 %*
Efficiency at low load (10 %):	*78.8 %*
No-load power consumption:	*0.13 W*
Max. operating temperature:	*25 °C*
Protection level:	*IP20*
Protection class:	*II* ⧈
Dimensions:	*84.5 x 40.5 x 38.0 mm*
Weight:	*approx. 126 g*

Änderungen			Datum	Name	Bezeichnung	Blatt
Datum	Name	gez.:	29.10.2025	fw	TRA USB 45W 2 Port 1xC PD/ 1xA QC GaN 90	2
		gepr.:	29.10.2025	fw		
		Norm:			Zeichnungs-Nr.:	von
		Änderungen vorbehalten / *Subject to change*			75719, 75720	2